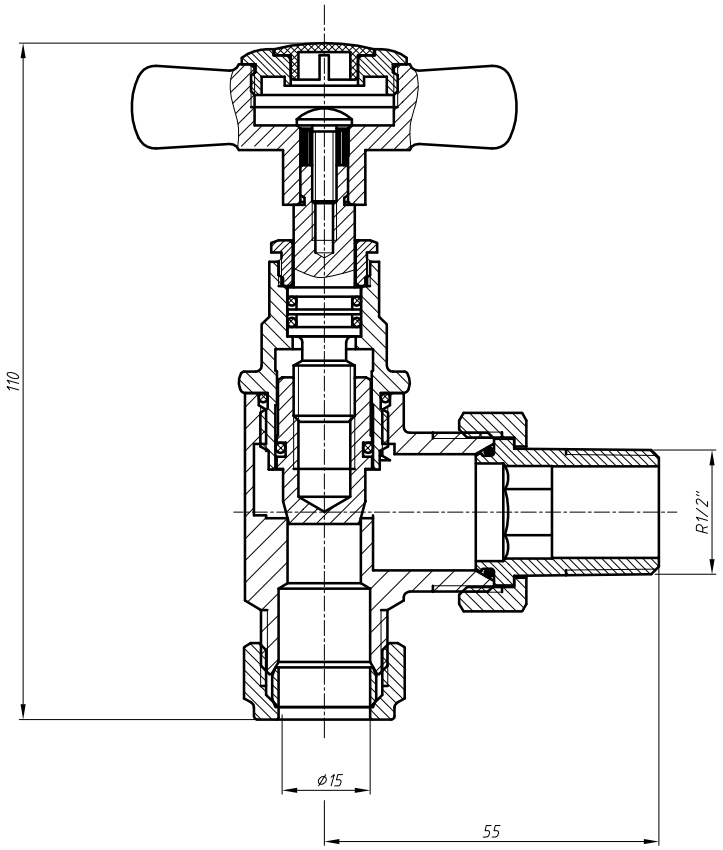


| 分发号 | |
|---|---|
| 序号 | 760 |
| 生产 | √ |
| 试制 | |
| 重要尺寸 | ✳ |
| 关键尺寸 | ▲ |

| 未注尺寸公差 | |
|---|---|
| ≥120~400 | ±0.5 |
| ≥30~120 | ±0.3 |
| ≥6~30 | ±0.2 |
| <6 | ±0.1 |
| 基本尺寸 | 公差 |

| 标记 | 处数 | 更改内容 | 签名 | 日期 |
|---|---|---|---|---|
| | | | | |
| | | | | |
| | | | | |

| | | | | | |
|---|---|---|---|---|---|
| 设计 | | | 标准化 | | |
| 校对 | | | 工艺 | | |
| 审核 | | | 批准 | | |

| 材质: | | | 名称: |
|---|---|---|---|
| 装配图 | | | 角式十字手轮暖气阀 |
| 版次 | 重量 | 比例 | 编码: |
| A0 | | 1:1 | |
| 客户编号 | TRAD-CROSS-ANG | | 江西艾芬达暖通科技股份有限公司 |